Estados
Salida
Entrada

0001 1
0010 2
0011 3
0100 4
0101 5
0110 6
0110 7
1000 8

ASM de la tarea

- Entradas:
  - → RESET
  - → PIN_CORRECTO
  - → TIPO_TRANS
  - → MONTO
  - → MONTO_STB
  - → TARJETA_RECIBIDA
  - → DIGITO
  - → DIGITO_STB
  - → BALANCE_INICIAL
  - → BALANCE_ACTUALIZADO
  - → BALANCE_STB

- Salidas:
  - → BALANCE_ACTUALIZADO
  - → ENTREGAR_DINERO
  - → PIN_INCORRECTO
  - → ADVERTENCIA
  - → BLOQUEO
  - → FONDOS_INSUFICIENTES

- Estados:
  - → ESPERANDO_TARJETA
  - → ESPERANDO_PIN
  - → PIN_INCORRECTO
  - → BLOQUEADO
  - → ADVERTENCIA
  - → TRANS_DEPÓSITO
  - → TRANS_RETIRO

```
localparam  PIN_CORRECTO                = 16'h7259, //PIN CORRECTO DESIGNADO
            ESPERANDO_RESET             = 4'b0000,
            ESPERANDO_TARJETA           = 4'b0001,
            ESPERANDO_PIN               = 4'b0010,
            BLOQUEO                     = 4'b0101,
            ADVERTENCIA                 = 4'b0110,
            RETIRO                      = 4'b0111,
            ESPERANDO_MONTO             = 4'b1000,
            FONDOS_INSUFICIENTES        = 4'b1001,
            ACTUALIZAR_REGISTRO_BALANCE = 4'b1010,
            ENTREGA_DINERO              = 4'b1011,
            DEPOSITO                    = 4'b1100;
```

Pin_Incr1
Pin_Incr2
Pin_Incr3
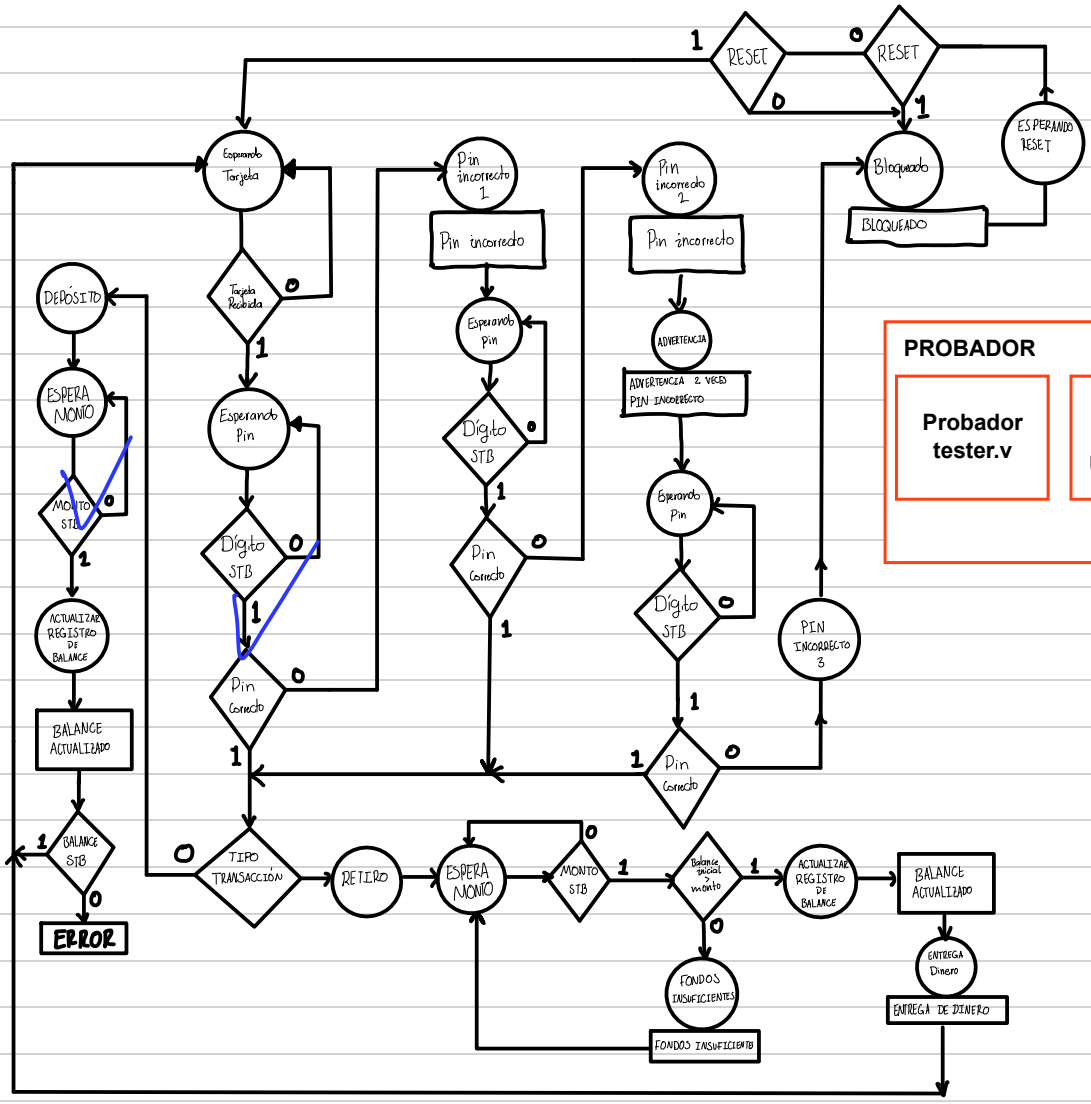
Faltan